Ra 6,3

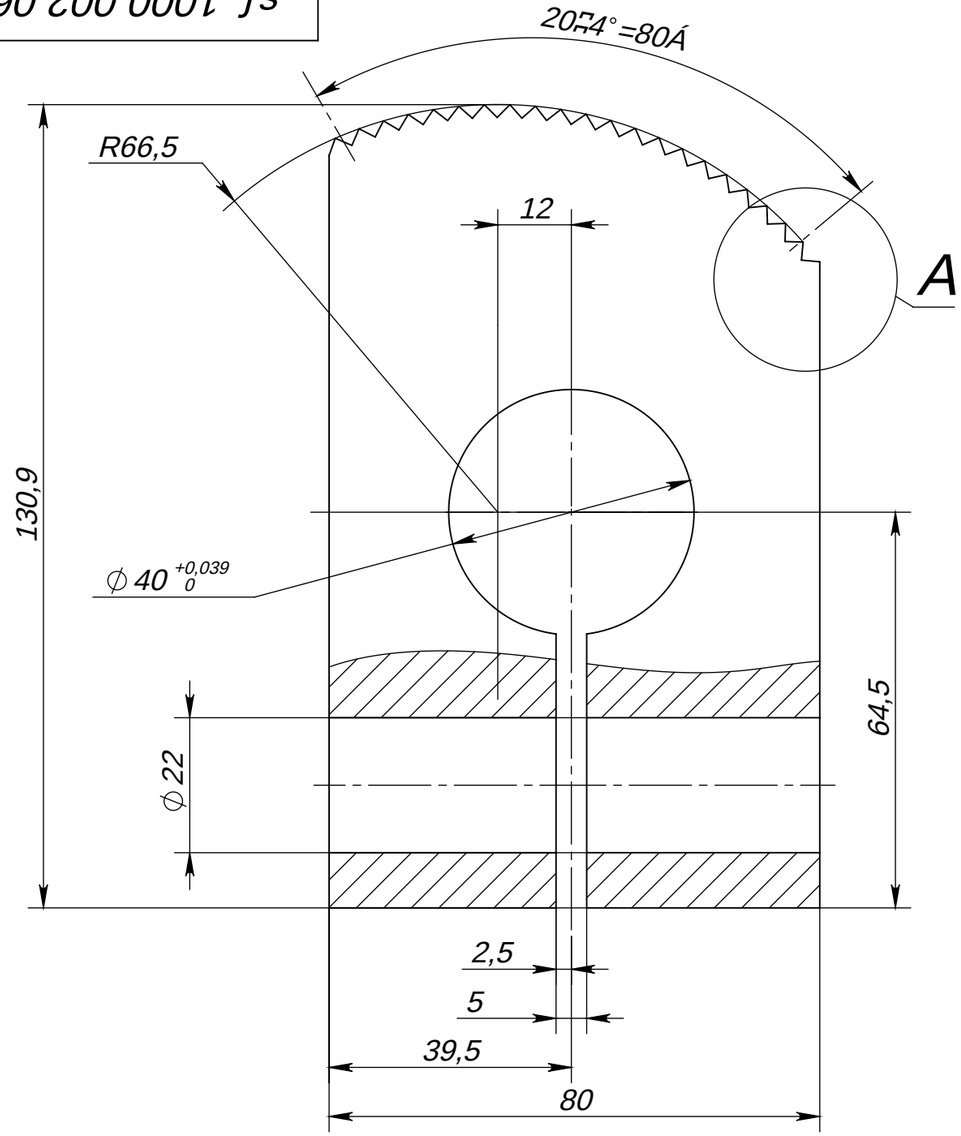

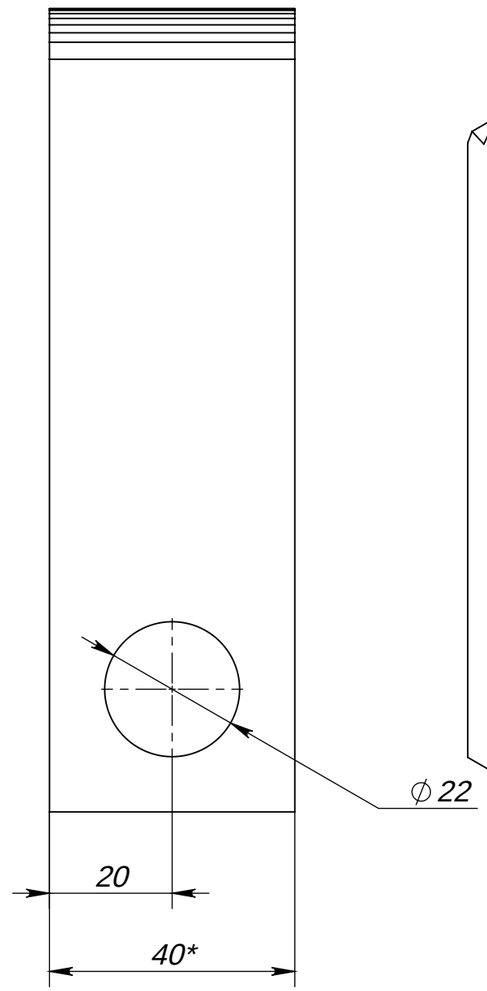

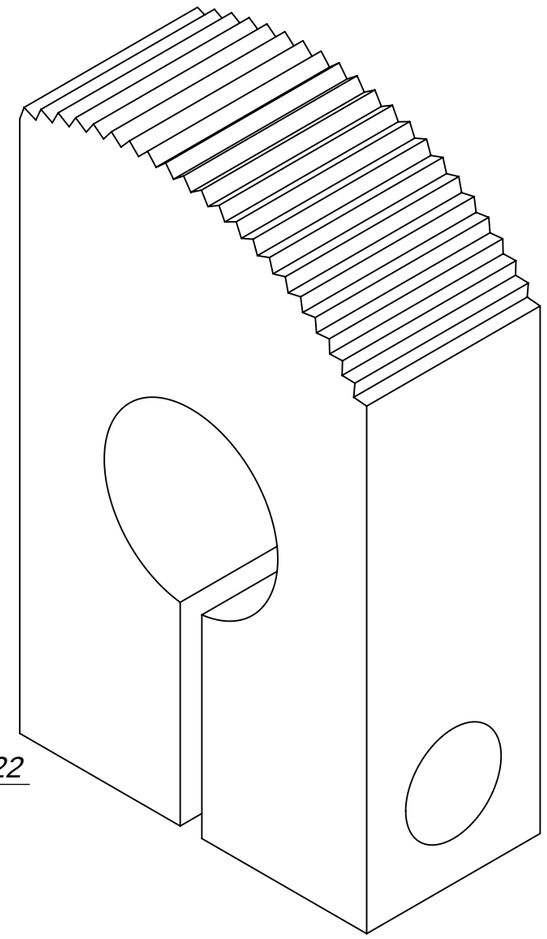

1 * Размеры для справок.
2 Допуск радиального биения поверхности относительно оси отверстия H14, h14, ±IT14/2.

A (2 : 1)

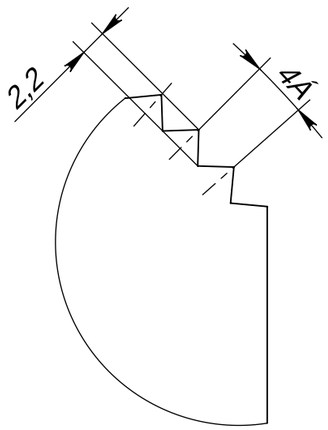

Разраб.	Кондратьев			20.05.2026	Корпус		
Пров.							
Т. контр.							
Н. контр.							
Утв.							

ЗЛ 1000.002.06-01

Корпус

Лит.	Масса	Масштаб
	2.427	1:1
Листов 1	Лист 1	

Копировал

Формат А3